Kuopion kaupunginteatteri peruskorjattiin ja laajennettiin

Arkkitehtitoimisto ALA Oy
toim. **Sirkka Saarinen, Maritta Koivisto**

Runsaan 50 vuoden ikäisen Kuopion kaupunginteatterin mittava perusparannus- ja laajennustyö valmistui syysnäytäntökaudeksi 2014. Vuosien 2011–2014 aikana teatteriin syntyi kaksi uutta katsomoa, peruskorjattu 464-paikkainen Minna ja laajennukseen 212-paikkainen Maria. Lisäksi uudistuneen teatterin kylkeen tehtiin Valkeisenlammen maisemiin avautuva ulkoilmanäyttämö. Laajennuksessa on myös uudet huollon tilat, liikennetilaa, puvustamon tilat sekä varastoa ja muita tukitiloja.

Kuopion kaupunginteatteri on rakennettu 1960-luvulla *Helmer Stenrosin* ja *Risto-Veikko Luukkosen* suunnitelmien mukaan. Peruskorjauksessa salin teatteritekniikka päivitettiin tämän päivän vaatimuksia vastaavaksi ja koko rakennus uudistettiin vanhaa kunnioittaen. Talon laajennusosaan valmistunut uusi tasalattiainen sali soveltuu myös yritystilaisuuksien järjestämiseen.

Korotettu teatteritorni hohtaa pimeässä majakkana

Kuopion keskustaan päin ainoa näkyvä muutos on vanhan teatteritornin korottaminen. Neljän metrin korotus oli tarpeen tornin nostintekniikan uusimisen takia. Lasilankuilla vuorattu korotus erottuu päivisin alkuperäisestä rakennuksesta sopivasti materiaalimaailmansa osalta. Valaistu torni myös toimii näyttävänä pimeässä hohtavana esitystaiteen majakkana kaupunkikuvassa.

Itse laajennusosa on vaalea, volyymiltaan suorakulmainen massa, joka liittyy vanhaan rakennukseen lyhyen sivunsa kautta. Uusi sali liittyy vanhaan näyttämöön pohjapiirustuksessa yhtä suoraviivaisesti kuin teatteritorni leikkauksessa. Kahden salin lavojen logistiikka ja liittyminen toisiinsa on näin saatu optimoitua. Välinäyttämö uusine nostimineen mahdollistaa uuden ja vanhan salin yhteistoiminnan ja lavasteiden tehokkaan kuljetuksen vierailunäytöksissä.

Aulatilaa on laajennettu uuteen saliin asti siltamaisen uuden osan avulla. Aulan laajennus

1 Asemapiirros.

2 Aulatilaa on laajennettu siltamaisen uuden osan avulla.

3 Valaistu torni toimii näyttävänä pimeässä hohtavana esitystaiteen majakkana kaupunkikuvassa. Etualla peruskorjattu vanha teatteri.

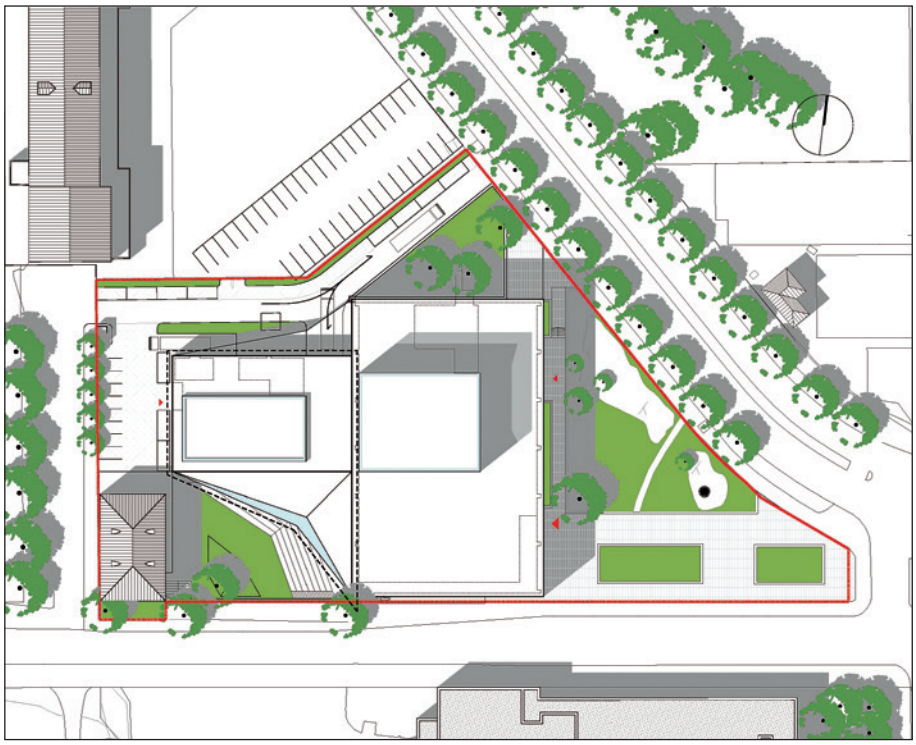

Arkkitehtitoimisto ALA Oy

1

Tuomas Uusheimo

2

3

Tuomas Uusheimo

Tuomas Uusheimo

4

toimii katoksena sen alapuolella sijaitsevalle uudelle ulkoilma-auditoriolle. Alkuperäinen pääsisäänkäynti palvelee molempia saleja.

Betonilla merkittävä rooli

Materiaalivalinnat heijastelevat vanhan rakennuksen materiaaleja: alkuperäisiin ruskeisiin terrakottalevyihin viitataan saman sävyisillä kuparilevyillä. Laajennusosan julkisivuissa toistuvat valkoiset betonipinnat taas on rypytetty pinnaltaan veistoksellisen kolmiulotteisiksi. Myös sisätiloissa seurataan alkuperäistä väriskaalaa.

Betoni on merkittävässä roolissa sekä teatterin laajennuksessa että sen peruskorjatussa vanhassa puolessa, niin sisä- kuin ulkotiloissakin.

Laajennuksessa käyttökohteista näkyvin on julkisivujen kuitubetonielementtijärjestelmä, peruskorjauksessa taas julkisivujen valkobetonielementit, vaatesäilytyksen valkobetoniset tiskit ja aulatilojen betonilattiapinnat.

Teatterin laajennuksen julkisivut rakentuvat pinnaltaan kolmiulotteisista kuitubetonisista kuorielementeistä, jotka on saumattu elastisin saumoin.

Valkoiset elementit ovat tasavärisiä ja reunoiltaan tarkkoja. Tavoitteena on ollut yhtenäisen, taitellun julkisivupinnan vaikutelma, jossa yksittäiset elementit eivät erotu toistuvana muotona, vaan jossa toistuvat elementtimuodot on sijoitettu siten, etteivät kaksi vierekkäistä elementtiä ole samanlaisia. Tuotannon helpottamiseksi elementit kuitenkin muodostavat samanmuotoisten elementtien sarjoja.

Haastavinta tuotannollisesti oli julkisivun pintakuviota toistavien neljältä sivulta viimeisteltyjen kulmaelementtien muottivalu.

Vuonna 1963 valmistuneen alkuperäisen teatterirakennuksen pääasiallinen julkisivumateriaali on valkobetoni. Alkuperäiset kuorielementit on teatteritornin osalta korvattu peruskorjauksen yhteydessä uusilla niitä muodoltaan ja ulkonäöltään vastaavilla elementeillä. Kuorielementtien korvaamiseen päädyttiin myös maantasokerrosta kiertävien pilarien kohdalla. Muilta osin vanhat elementit kunnostettiin paikkaamalla.

Teatterin alkuperäisen, molempia saleja palvelevan pääsisäänkäynnin yhteyteen sijoittuvan vaatesäilytyksen uusitut palvelutiskit on rakennettu 4-metrisistä valkobetonielementeistä. Lattiamateriaalina aulatiloissa taas on hiottu, mattavahattu betonipinta kuparisaumoin.

Muottien valmistus vaativaa

Teatterin betonielementit teki *Betoniluoma Oy*. Varatoimitusjohtaja *Mikko Torvelan* mukaan teatteri on hyvä esimerkki innovatiivisesta betonin käyttämisestä korjaus- ja täydentämisrakentamisessa.

”Elementintekijälle kohteen toteutuksen kannalta olennainen haaste oli muottien valmistus”, hän korostaa. ”Se edellytti perusteellista suunnittelua ja korkeatasoista konepajatyötä.”

”Kolmiulotteiset muotit suunniteltiin 3D-mallinnuksella. Muotitusvaiheen jälkeen valu oli pitkälti normaalituotantoa – toki valkobetonisten sileävalupintojen tekeminen vaatii erityistä huolellisuutta ja tarkkuutta”, hän huomauttaa.

”Kaikkiaan elementtejä tehtiin pitkälti yli 500. Tällaisilla toistomäärillä teräsmuotti oli ainoa oikea ratkaisu. Erilaisia muotteja tarvittiin kymmenkunta.”

Pienen näyttämön muotoillut, valkobetoniset betonikuorielementtijulkisivut ovat kuitubetonia. ”Teimme tuotekehitystä yhdessä polymeerikuitutoimittaja *Piimat Oy:n* kanssa. Kuituna oli polymeerikuitu”, Mikko Torvela kertoo.

Uudisosan elementeissä on paikallisia rst-vahvistuksia Peruskorjausosan uusitut elementit ovat normaalisti rst-raudoitettuja ulkokuorielementtejä.

4 Laajennusosan julkisivuissa toistuvat valkoiset betonipinnat ovat pinnaltaan veistoksellisen kolmiulotteisia Valkoiset kuitubetonista valmistetut julkisivut ovat ilmeikkäät.

5 2. kerroksen pohjapiirros

6 1. kerroksen pohjapiirros

7 Leikkauspiirros

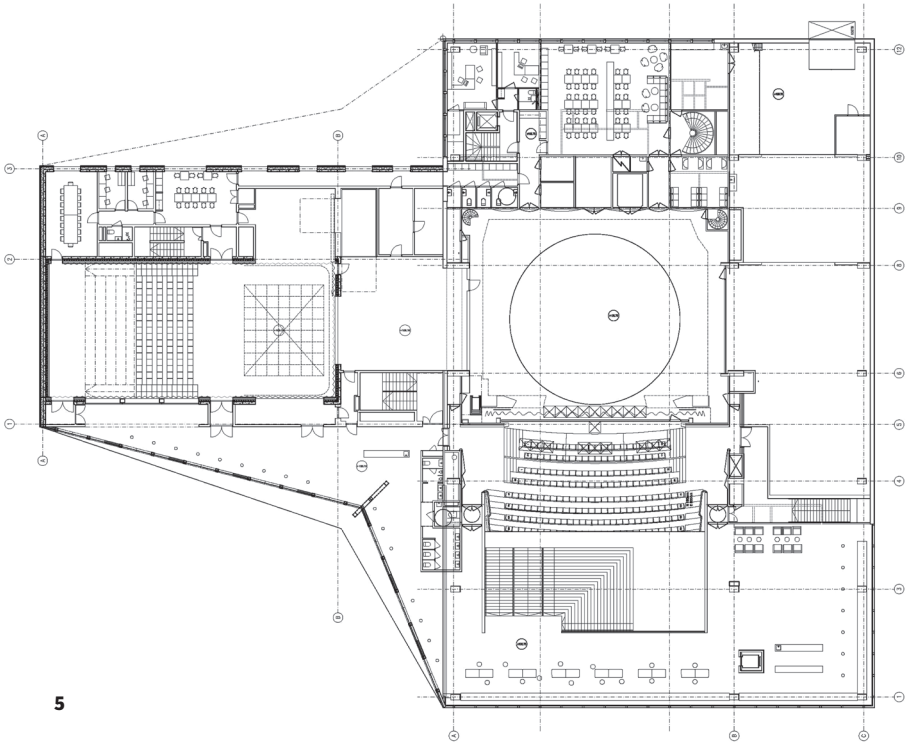

5

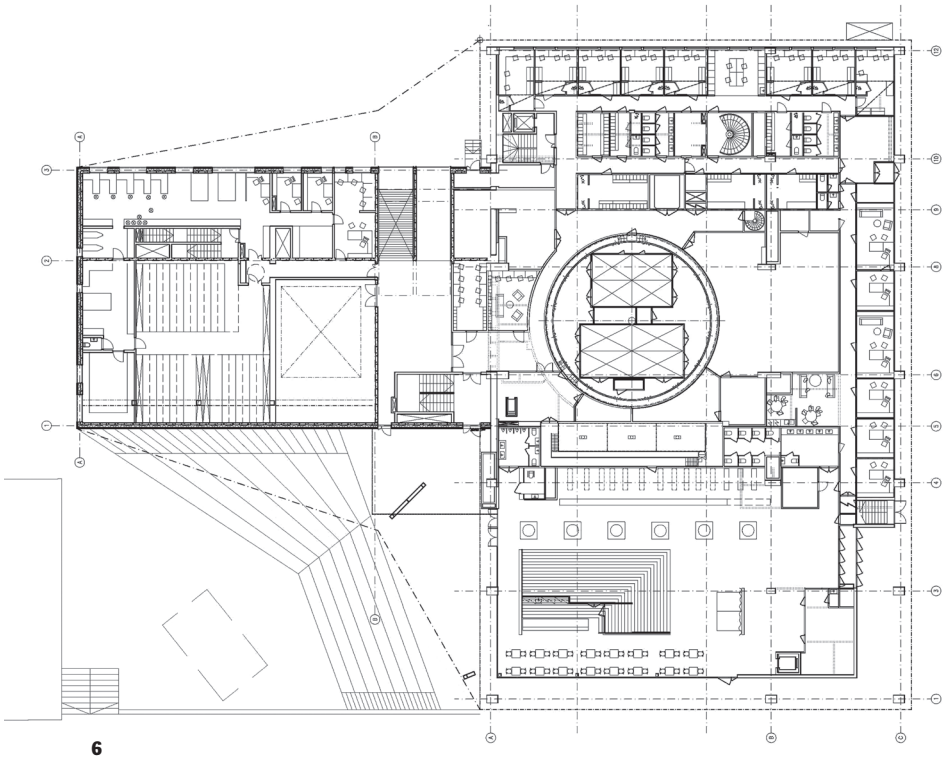

6

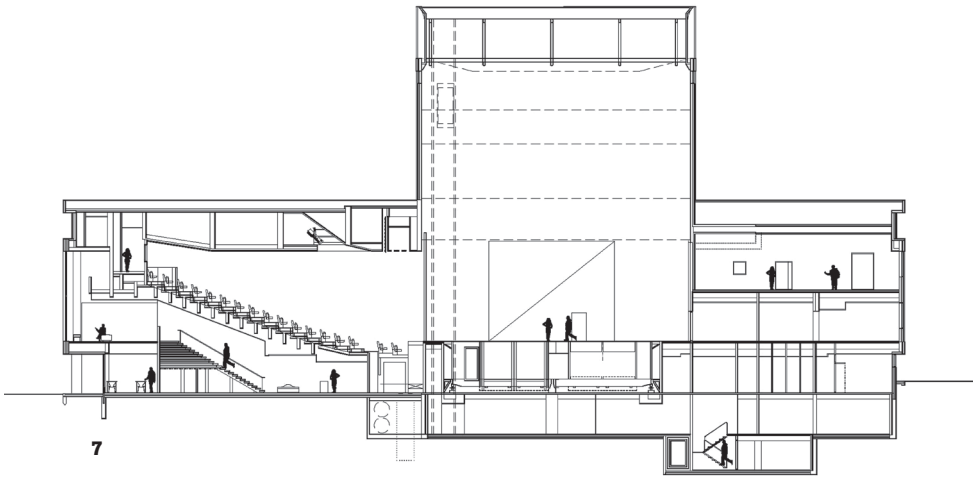

7

Kuopion kaupunginteatteri – peruskorjaus ja laajennus
Niiralankatu 2, 70600 Kuopio
Rakennuttaja: Kuopion kaupunki, Tilakeskus
Arkkitehtisuunnittelu, alkuperäinen vuoden 1963 rakennus: Risto-Veikko Luukkonen & Helmer Stenros
Arkkitehtisuunnittelu, peruskorjaus ja laajennus: Arkkitehtitoimisto ALA Oy: Juho Grönholm, Antti Nousjoki, Janne Teräsvirta ja Samuli Woolston sekä työryhmä Heikki Riitahuhta, Toni Laurila, Pekka Sivula, Auvo Lindroos ja Harri Ahokas
Rakennesuunnittelu: Insinööritoimisto Tanskanen Oy
Pääurakoitsija: NCC Rakennus Oy
Geosuunnittelu: Kuopion kaupunki, Mittausosasto
LVIA-suunnittelu: Insinööritoimisto Granlund Kuopio Oy
Sähköinsinööri: Insinööritoimisto Tauno Nissinen Oy
Teatteritekniikan suunnittelu: Blue Node GmbH
Betonielementtien valmistus: Betoniluoma Oy

Laajuustiedot:
Peruskorjaus 8025 m², laajennus 3467 m²
Rakennusaika: Valmistunut 2014.
Suunnittelu alkoi 2010, rakentaminen alkoi 2012, rakennus on vastaanotettu kesäkuussa 2014 ja näytännöt alkaneet syyskuussa 2014.

Tuomas Uusheimo

8

8 Laajennusosan julkisivujen tavoitteena on ollut yhtenäisen, taitellun julkisivupinnan vaikutelma, jossa yksittäiset elementit eivät erotu toistuvana muotona, vaan jossa toistuvat elementtimuodot on sijoitettu siten, etteivät kaksi vierekkäistä elementtiä ole samanlaisia.

9 Seinäleikkaus ja ikkunadetalji.

10 Seinäleikkaus ja räystäsdetalji 1.

11 Seinäleikkaus ja räystäsdetalji 3.

12 Kolmiulotteiset muotit suunniteltiin 3D-mallinnuksella. Haastavinta tuotannollisesti oli julkisivun pintakuviota toistavien neljältä sivulta viimeisteltyjen kulmaelementtien muottivalu.

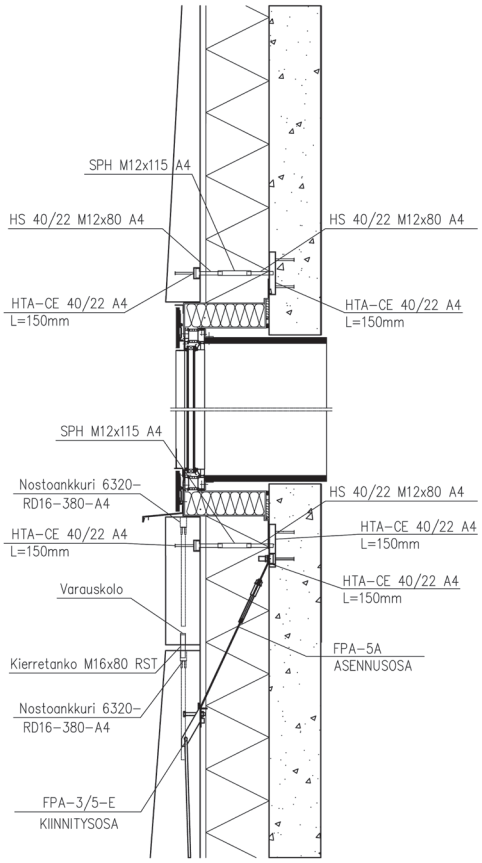

9

Tuomas Uusheimo

12

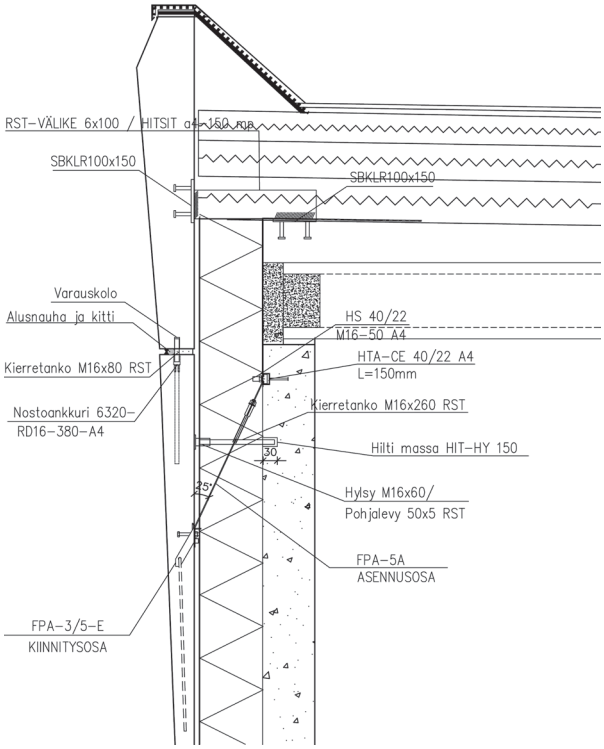

10

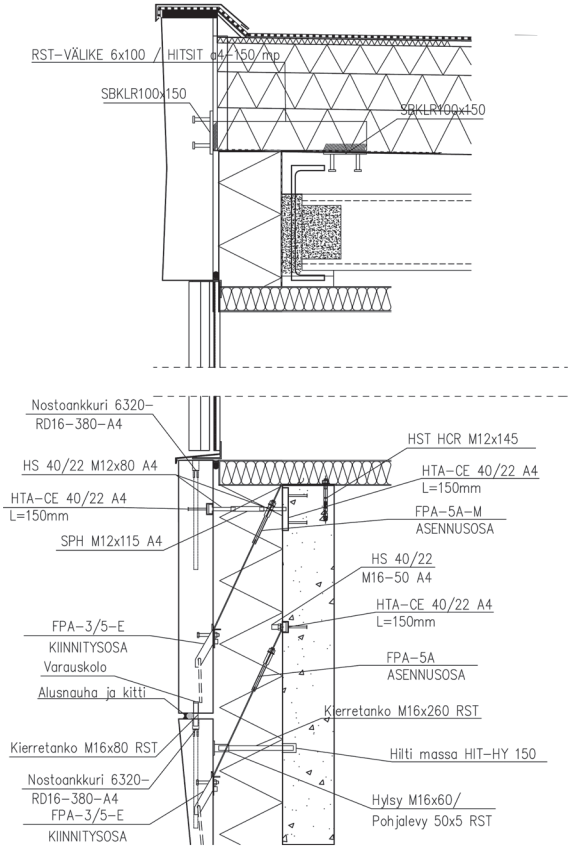

11

Rakennussuunnittelutoimisto Nylund Oy

13

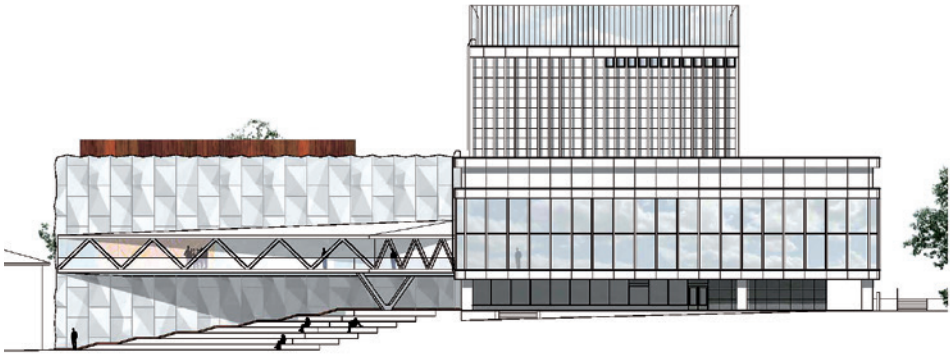

14

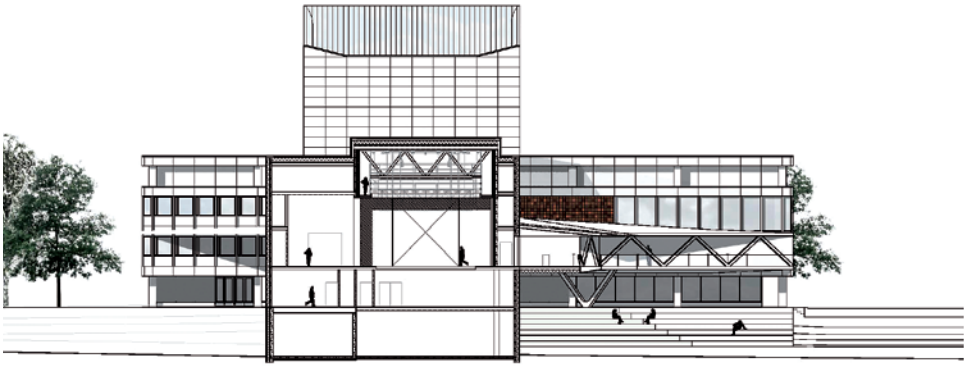

15

13 Kuopion keskustaan päin näkyvä muutos on vanhan teatteritornin korottaminen.

14 Julkisivu etelään

15 Leikkauspiirros

16 Aulan laajennus toimii katoksena sen alapuolella sijaitsevalle uudelle ulkoilma-auditoriolle.

17 Laajennusosa on vaalea, volyymiltaan suorakulmainen massa, joka liittyy vanhaan rakennukseen lyhyen sivunsa kautta. Se erottuu myös kolmiulotteisilla julkisivupinnoillaan.

Tuomas Uusheimo

Tuomas Uusheimo

16

Tuomas Uusheimo

17

Tuomas Uusheimo

18

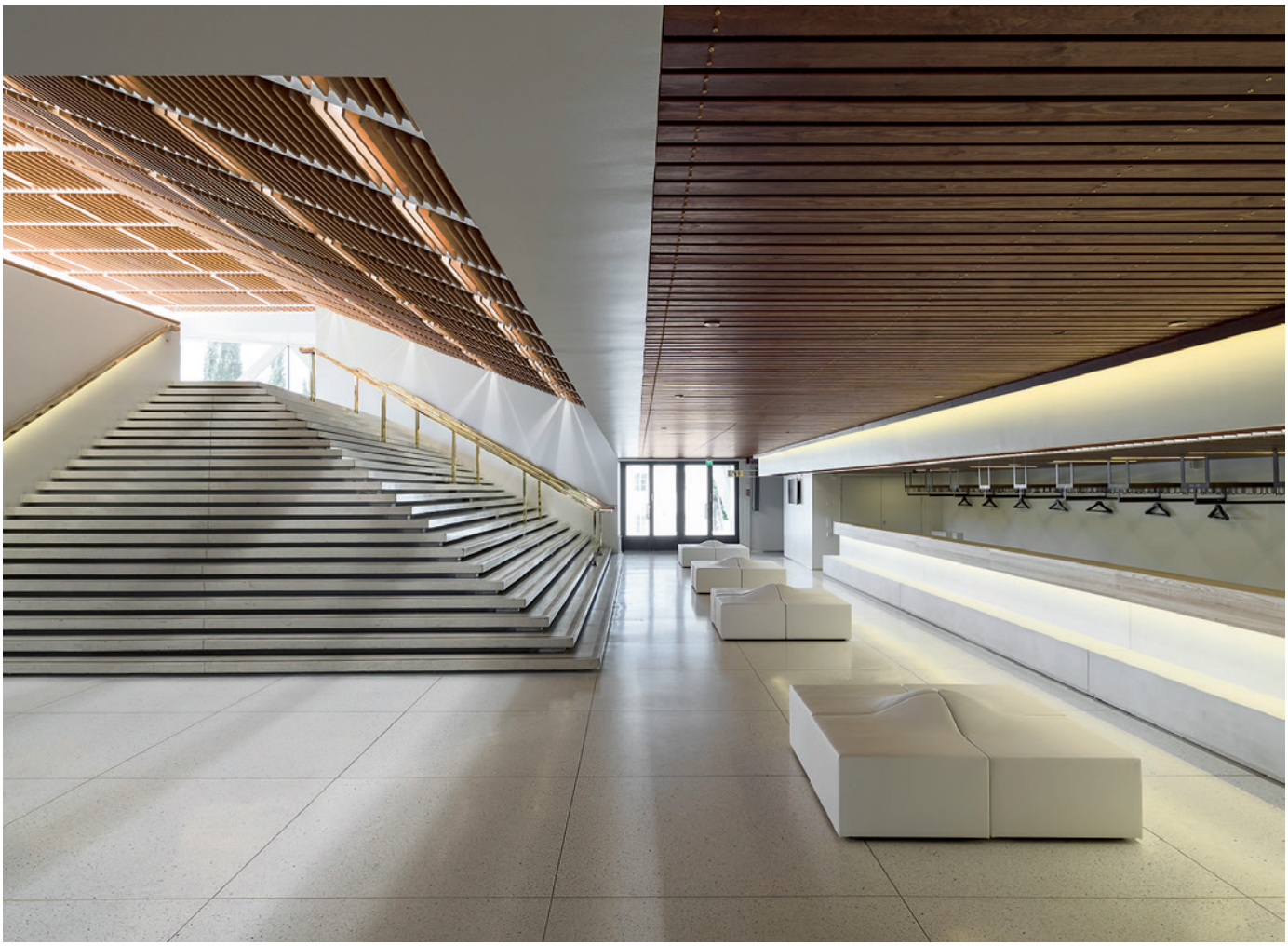

Tuomas Uusheimo

19

Tuomas Uusheimo

20

18 Pieni näyttämö sijaitsee laajennusosassa.

19 Teatterin alkuperäisen, molempia saleja palvelevan pääsisäänkäynnin yhteyteen sijoittuvan vaatesäilytyksen uusitut palvelutiskit on rakennettu 4-metrisistä valkobetonielementeistä. Lattiamateriaalina aulatiloissa on hiottu ja mattavahattu vaalea betoni, joka on saumattu kuparilistoin.

20 Näkymä aulatiloista.

Renovation and expansion of Kuopio Town Theatre

Upgrading of stage technology according to the requirements of today was one part of the renovation and expansion project carried out in Kuopio Town Theatre, which had been built in the 1960's. The whole building was refurbished in the project showing respect to the old, and a new expansion part was built containing a new stage, new maintenance facilities, logistics areas, a costume department as well as storage space and other support functions

The only visible change towards the town centre is the four-metre increase in the height of the old theatre tower. The expansion part is a light-coloured rectangular mass, which is connected to the old building through the shorter side. The expansion section of the foyer acts as a shelter above the new outdoor auditorium. The old entrance serves both stages.

Concrete played a significant role both in the expansion project and on the old, renovated side. In the expansion part, the most apparent application of concrete is in the precast fibre concrete system, while the renovation project utilised precast white concrete panels on the facades, white concrete counters in the cloakroom, and concrete floors in foyer areas.

The facades of the expansion parts were built from fibre-concrete cladding units with a three-dimensional surface and elastic joints. The white elements are uniform in colour and characterised by precise edges. The aim was to produce an impression of a consistent, folded facade rather than a repeated form of individual panels. The surface pattern was designed so that two adjacent panels are never identical to each other. However, the precast panels were produced in a few series of identical panels to facilitate production.

The main facade material of the old building is white concrete. The original cladding units on the theatre tower and the pillars standing round the ground floor were replaced with new units of similar form and appearance. In other areas, the renovation of old precast panels was carried out as patch work.